INSTRUCTIONS FOR USE
MODE D'EMPLOI
INSTRUCCIONES DE USO

SUPER ERECTA PRO™

Stationary Unit / Unité stationnaire / Unidad inmóvil

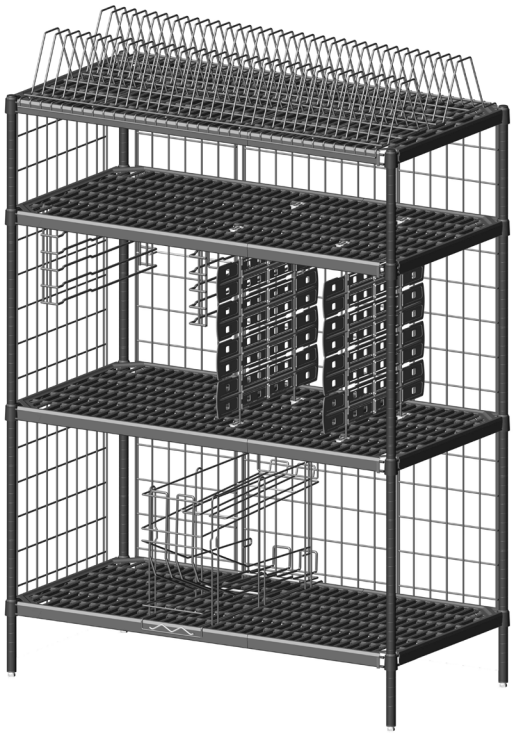

For Detail assembly scan here
Scanner ici pour l'assemblage détaillé
Para ver instrucciones detalladas sobre el montaje, haga el escaneo aquí.

Mobile Unit / Unité mobile / Unidad móvil

For Detail assembly scan here
Scanner ici pour l'assemblage détaillé
Para ver instrucciones detalladas sobre el montaje, haga el escaneo aquí.

Warranty
Garantie
Garantía

IMPORTANT!

NOTICE: Regularly inspect this product. Tighten loose fasteners and replace worn or damaged parts with new InterMetro approved parts. For mobile units, replace worn or damaged casters immediately; lubricate casters regularly.

Units over 50" (127cm) high must be assembled with at least three shelves, and preferably four or more.

Place shelving on solid and level floors.

Level the unit by adjusting the leveling feet.

Install bottom shelf as low as possible. NSF requires that the lowest shelf be at least 6" (152mm) above the floor.

Super Erecta Pro shelves and posts are designed to be used with standard Metro Super Erecta shelves when assembling a given unit.

Super Erecta Pro Stability Guidelines

Stationary Units (free-standing without footplates or wall brackets)

Shelf Depth	Maximum Allowable Post Height*
14"(356mm)	63"(1600mm)
18"(457mm)	86"(2184mm)
21"(533mm)	86"(2184mm)
24"(610mm)	96"(2438mm)

* For all stationary units with footplates or wall brackets properly attached to the floor or wall, the maximum allowable post height is 96" (2438mm).

Mobile Units with stem casters

Shelf Depth	Maximum Allowable Post Height*
14"(356mm)	54"(1372mm)
18"(457mm)	74"(1880mm)
21"(533mm)	74"(1880mm)
24"(610mm)	86"(2184mm)

Mobile Units with dolly platforms

Shelf / Dolly Depth	Maximum Allowable Post Height	
	5" & 6" Casters	8" Casters
18"(457mm)	63"(1600mm)	N/A
21"(533mm)	74"(1880mm)	63"(1600mm)
24"(610mm)	86"(2184mm)	74"(1880mm)

⚠ WARNING - TIPPING HAZARD

- ► Do not stand or climb on shelving.
- ► Place heavy objects on lowest shelf.
- ► Distribute weight as evenly as possible.
- ► Do not drop heavy objects on shelves or subject units to shock such as forklifts or dollies.
- ► Move mobile units along long axis only (↔).
- ► 8" (203mm) diameter casters should not be used on units less than 21" (533mm) wide.
- ► Strictly follow weight capacity guidelines below.
- ► **Stem Caster Units:** Bottom shelf must be installed no higher than groove #5.
- ► **Truck Dolly Units:** the bottom shelf **MUST** be on groove #5
- ► **Stationary Units:** the bottom shelf **MUST** be as low as possible (NSF requires that the lowest shelf be at least 6" (152mm) above the floor).
- ► Use with non-InterMetro parts and components could result in personal injury or property damage and may void warranty.

Failure to follow these instructions could result in personal injury or property damage.

CAUTION: WEIGHT CAPACITY

Shelves 24" (610mm) up to 48" (1220mm) in length = 800 lbs. (360 kg) maximum equally distributed.

Shelves longer than 48" (1220mm) = 600 lbs. (270 kg) maximum equally distributed.

NEVER exceed 2000 lbs. (900 kg) on any **stationary** Storage System.

NEVER exceed 1000 lbs. (450 kg) or three times the caster load rating (whichever is less) on any mobile Storage System.

Distribute weight as evenly as possible.

See this symbol for specific weight capacities:

IMPORTANT!

AVIS : Inspectez régulièrement ce produit. Serrez les attaches desserrées et remplacez les pièces usées ou endommagées par de nouvelles pièces agréées InterMetro. Pour ce qui est des unités mobiles, lubrifiez les roues régulièrement. Remplacez immédiatement les roulettes usées ou endommagées.

Les unités de plus de 1,27 m de haut doivent être assemblées avec au moins trois étagères, et de préférence quatre ou plus.

Posez les étagères sur un sol horizontal et ferme.

Ajustez l'horizontalité à l'aide des pieds de mise à niveau.

Installez l'étagère inférieure le plus bas possible. La norme NSF exige que l'étagère inférieure se trouve à au moins 15,2 cm du sol.

Les étagères et montants "Super Erecta Pro" sont conçus pour être utilisés avec des étagères standards "Metro Super Erecta" lors de l'assemblage d'une unité (donnée).

Guide de stabilité pour Super Erecta Pro

Unités fixes (sans plaques d'assise ou supports muraux)

Profondeur d'étagère	Hauteur de montant maximum autorisée*
356mm	1600mm
457mm	2184mm
533mm	2184mm
610mm	2438mm

* Pour toutes les unités fixes à plaques d'assise ou à supports muraux boulonnées au sol ou au mur, la hauteur de montant maximum autorisée est 2,4 m.

Unités mobiles à roulettes à tige

Profondeur d'étagère	Hauteur de montant maximum autorisée*
356mm	1372mm
457mm	1880mm
533mm	1880mm
610mm	2184mm

Unités mobiles à chariots

Profondeur de l'étagère du chariot	Hauteur de montant maximum autorisée	
	Roulettes de 12,7 et 15,24 cm	Roulettes de 20,32 cm
457mm	1600mm	N/D
533mm	1880mm	1600mm
610mm	2184mm	1880mm

⚠ ATTENTION - RISQUE DE BASCULEMENT

- ► Ne grimpez pas et ne vous tenez pas debout sur les étagères.
- ► Placez les objets les plus lourds sur l'étagère la plus basse.
- ► Répartissez le poids aussi régulièrement que possible.
- ► Ne laissez pas tomber d'objets lourds sur les étagères et évitez de les heurter avec un chariot élévateur ou une plate-forme à roulettes.
- ► Déplacez les unités mobiles dans le sens de leur longueur uniquement (↔).
- ► N'utilisez de roulettes de 20,3 cm de diamètre que sur les unités de plus de 53,3 cm de largeur.
- ► Respectez strictement les limites de capacité ci-dessous.
- ► **Unités à roulette à tige :** Tablette du bas doit être installé n'est pas supérieur à rainure 5
- ► **Unités chariot :** L'étagère inférieur **DOIT** se trouver dans la rainure # 5
- ► **Unités fixes :** L'étagère inférieure **DOIT** être le plus bas possible (NSF exige que l'étagère la plus basse soit placée à au moins à 152 mm au-dessus du sol).
- ► Toute utilisation avec des pièces et composants non-"InterMetro" peuvent entrainer des blessures physiques ou des dommages sur les biens-mobiliers et annuler la garantie.

Ne pas respecter ces instructions risque de provoquer un accident ou des dégâts matériels.

MISE EN GARDÉ: CAPACITE DE CHARGE

Étagères de 61 cm à 1,22 m de long = 360 kg maximum, distribué également.

Étagères de longueur supérieure à 1,22 m = 270 kg maximum, distribué également.

Ne dépassez **JAMAIS** 900 kg sur un système de stockage fixe **.**

Ne **JAMAIS** dépasser 450 kg sur un système de stockage mobile (ou trois fois la charge nominale maximale des roulettes, selon le poids le plus faible).

Répartissez le poids aussi régulièrement que possible.

Ce symbole indique la capacité de charge:

¡IMPORTANTE!

NOTA: Inspeccione regularmente este producto. Ajuste los tornillos y cambie las piezas dañadas o desgastadas con repuestos nuevos InterMetro. En las unidades móviles, cambie inmediatamente as ruedas que encuentre averiadas. Lubrique las ruedas regularmente.

Armar las unidades de más de 50" (127 cm.) de altura al menos con tres estantes, preferiblemente 4 o más.

Colocar la unidad sobre un piso sólido y nivelado.

La nivelación final se puede hacer con las patas niveladoras.

Instalar el estante inferior lo más bajo posible. NSF indica que el estante inferior debe quedar al menos a 6" (152 mm.) sobre el piso.

Los postes y estantes Super Erecta Pro están diseñados para ser utilizados con los estantes estándar Metro Super Erecta al ensamblar una unidad dada.

Pautas de estabilidad para Super Erecta Pro

Unidades fijas (autosostenidas, sin placas de apoyo ni ménsulas en la pared)

Profundidad del estante	Altura máxima admisible de la columna*
14"(356mm)	63"(1600mm)
18"(457mm)	86"(2184mm)
21"(533mm)	86"(2184mm)
24"(610mm)	96"(2438mm)

* Para unidades fijas con placas de apoyo o ménsulas firmemente fijadas al piso o al la pared respectivamente, la altura máxima admisible de la columna es 96" (2438 mm.).

Unidades móviles de ruedas con vástago

Profundidad del estante	Altura máxima admisible de la columna*
14"(356mm)	54"(1372mm)
18"(457mm)	74"(1880mm)
21"(533mm)	74"(1880mm)
24"(610mm)	86"(2184mm)

Unidades móviles con carretilla

Profundidad del estante / carretilla	Altura máxima admisible de la columna	
	Ruedas de 5" (127mm) y 6" (152mm)	Ruedas de 8" (203mm)
18"(457mm)	63"(1600mm)	N/C
21"(533mm)	74"(1880mm)	63"(1600mm)
24"(610mm)	86"(2184mm)	74"(1880mm)

⚠ ADVERTENCIA: PELIGRO DE VUELCO

- ► No pararse en los estantes ni usarlos como peldaños.
- ► Colocar los objetos más pesados en el estante inferior.
- ► Distribuir el peso de la carga lo más uniformemente posible.
- ► No dejar caer objetos pesados en los estantes y tomar precauciones para no golpearlos con montacargas ni carretillas.
- ► Desplazar las unidades móviles únicamente en la dirección de su eje más largo(↔).
- ► No usar ruedas de 8" (203 mm) en unidades de menos de 21"(533 mm) de ancho.
- ► Cumpla estrictamente los límites de carga indicados a continuación.
- ► **Unidades rodantes:** Plataforma inferior se debe instalar no más de ranura 5.
- ► **Unidades de carretilla móvil:** el estante inferior **DEBE** estar en la ranura 5.
- ► **Unidades fijas:** el estante inferior **DEBE** estar tan abajo como sea posible (NSF exige que el estante más bajo esté al menos a 6" (152 mm) sobre el nivel del piso).
- ► El uso con partes y componentes distintos a los InterMetro pudiese resultar en una lesión personal o daño en la propiedad y pudiese cancelar la garantía.

El incumplimiento de estas instrucciones podría ser causa de lesiones personales o daños materiales.

PRECAUCIÓN: CAPACIDAD DE CARGA

Estantes de 24" (610 mm.) a 48" (1220 mm.) de largo = 800 libras (360 Kg.) como máximo, distribuidas uniformemente.

Estantes de más de 48" (1220 mm.) de largo = 600 libras (270 Kg.) como máximo, distribuidas uniformemente.

No cargar **NUNCA** más de 2000 libras (900 Kg.) de peso en ningún Sistema de Almacenamiento fijo.

No cargar **NUNCA** 1000 libras (450 Kg.) de peso o tres veces la capacidad de carga de las ruedas (lo que sea menor) en ningún Sistema de Almacenamiento móvil.

Distribuir el peso los más uniformemente posible.

Este es el símbolo en el cual se encontrará indicada la capacidad de carga:

Stationary
Fixe
Fija

Leveling Bolt
Boulon de nivellement
Perno de nivelación

Footplate
Pied
Triangulaire
Placa de apoyo

Mobile
Mobile
Móvil

Bumper
Pare-chocs
Parachoques

Stem Casters
Roulettes à tige
Ruedas con varilla

Mobile with Truck Dolly
Mobile avec plateau roulant
Móvil con carretilla

Mobile with Rigid Casters
Mobile avec roulettes fixes
Móvil con ruedas rígidas

Quick Assembly (Stationary only) / Montage rapide (ensembles fixes seulement) / Ensamble rápido (sólo para unidades fijas)

1

Groove #8
Rainure n° 8
Ranura # 8

2

3

All Corners
Tous Les Coins
Todas Las Esquinas

4

5

Repeat step # 4 until all shelves are installed.

Répétez l'étape # 4 jusqu'à ce que toutes les étagères sont installées.

Repita el paso # 4 hasta que todos los estantes están instalados.

Level Unit.
Mettez l'unité à niveau.
Nivele la unidad

Mobile Unit / Unité mobile / Unidad móvil

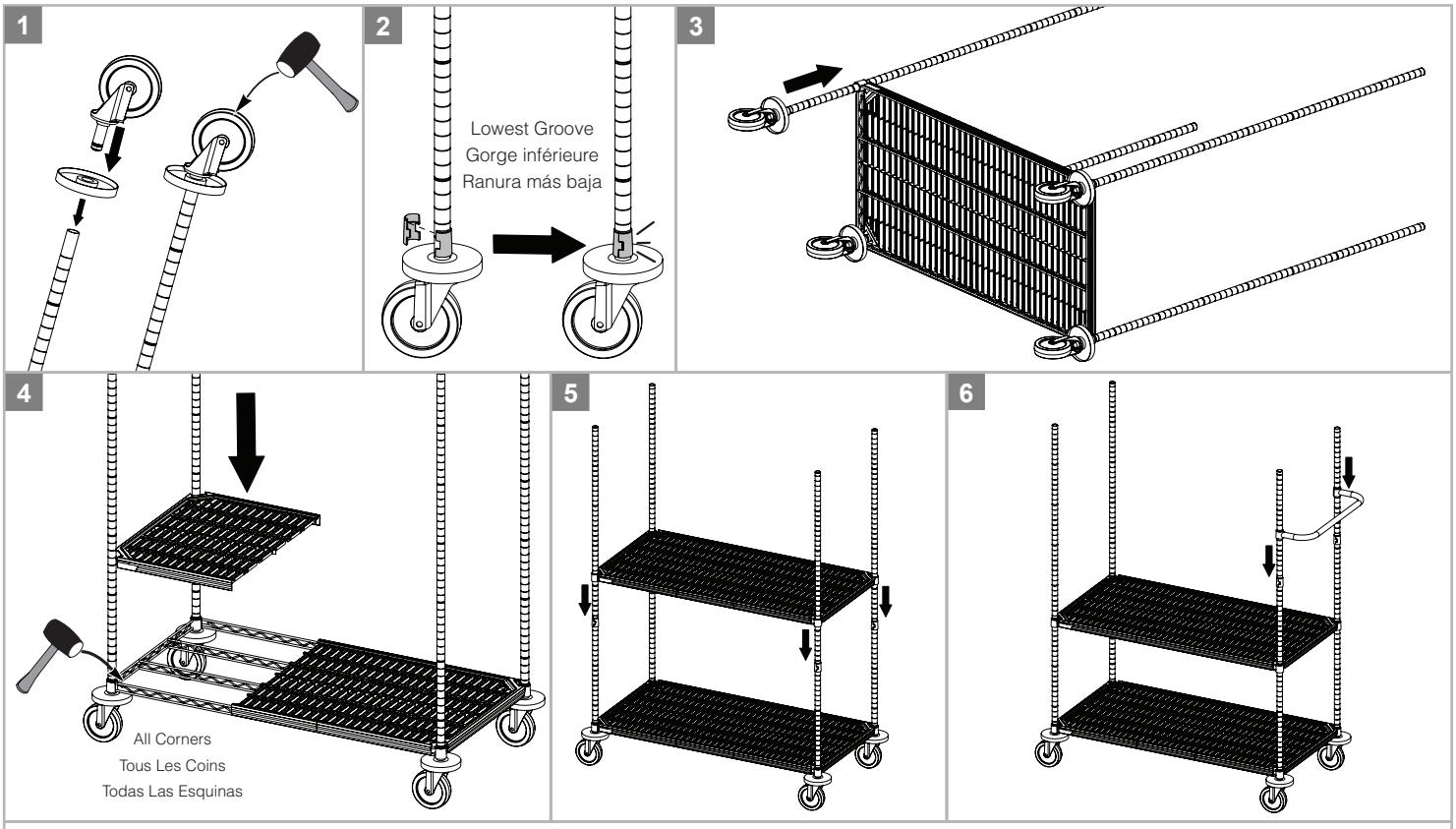

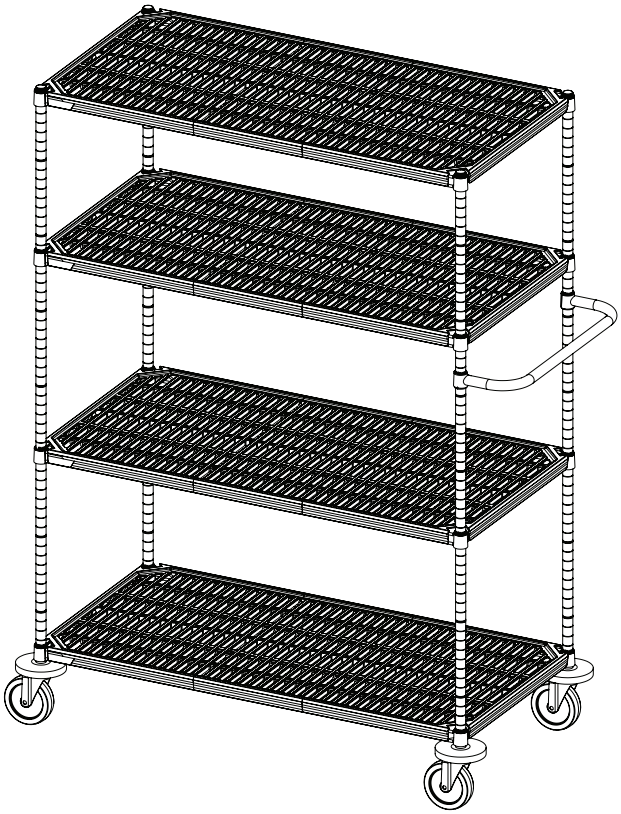

If using a handle, please note that handles MUST be installed while the cart is being assembled.

Si vous utilisez un manche, s'il vous plaît noter que les poignées DOIVENT être installées alors que le panier est en cours d'assemblage.

Si se usa un mango, por favor, tenga en cuenta que maneja DEBE ser instalado cuando el carro está siendo montado.

Universal Poly Divider (8")
Cloison poly universelle (203mm)
Separador universal (203mm)

Fits all grid and wire systems

Convient à tous les systèmes à grilles et à fils

Compatible con todos los sistemas de reticulado y alambre

1

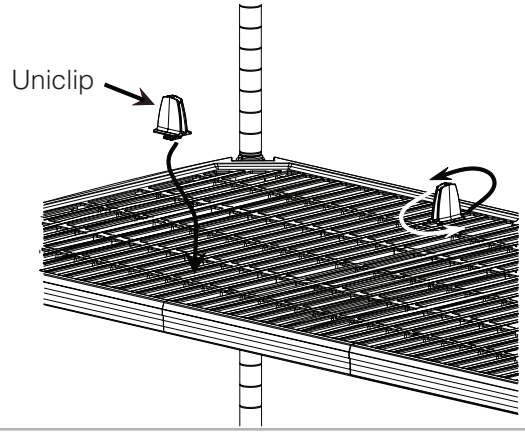

2

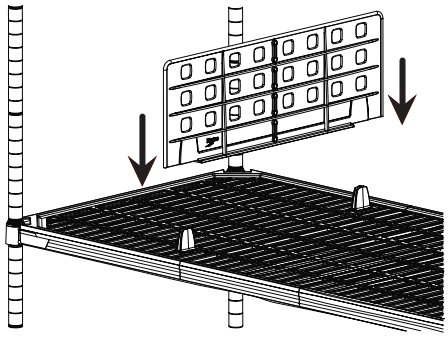

3

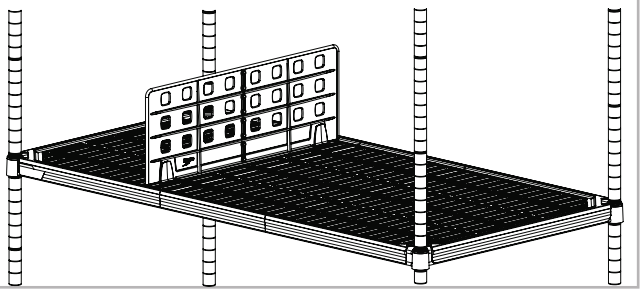

Polymer Divider (8") – MetroMax Q
Cloison poly (203mm) – MetroMax Q
Separador (203mm) – MetroMax Q

1

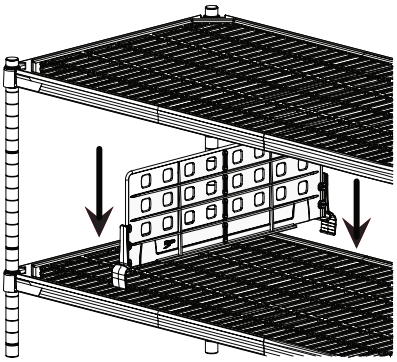

2

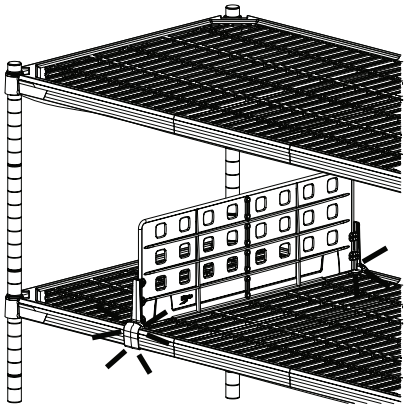

Drying Rack / Panier de séchage / Rejilla secadora

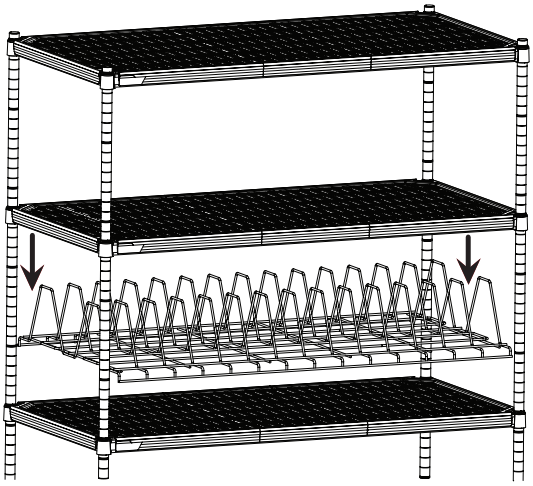

Can Rack / Panier à boîtes de conserve ou pots / Estante para latas

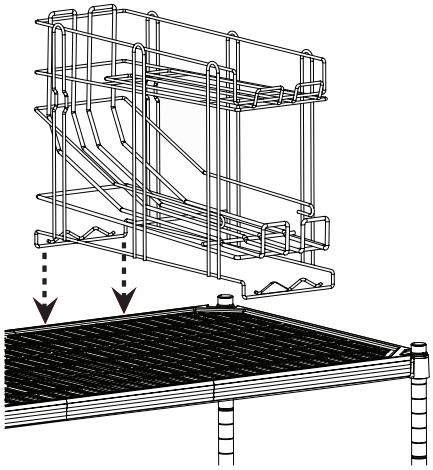

Shelf-to-Shelf Divider System
Cloisonnement entre étagères
Separador de estantes

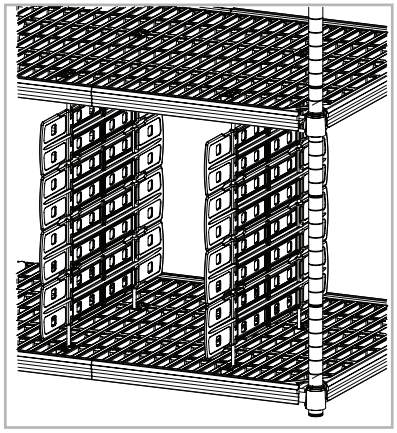

Detailed instructions are included in the cartons with Shelf-to-shelf dividers.

Des instructions détaillées sont incluses dans les cartons avec séparateurs de rayons-à-plateau.

Las instrucciones detalladas se incluyen en las cajas de cartón con separadores plataforma a plataforma.

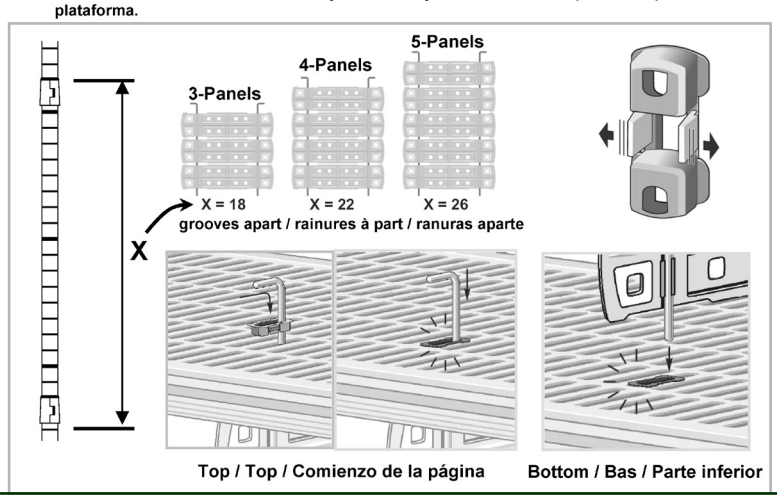

Adjustable Tray & Pan Slides
Glissières pour corbeilles et bacs
Portabandejas ajustable deslizante

for each set of slides
par paire de glissières
para cada juego de deslizadores

max. for one level
max. par niveau
máximo para un nivel

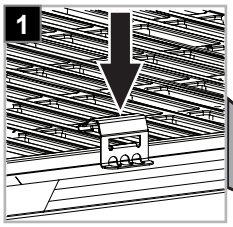

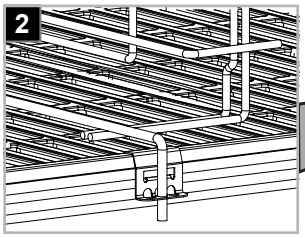

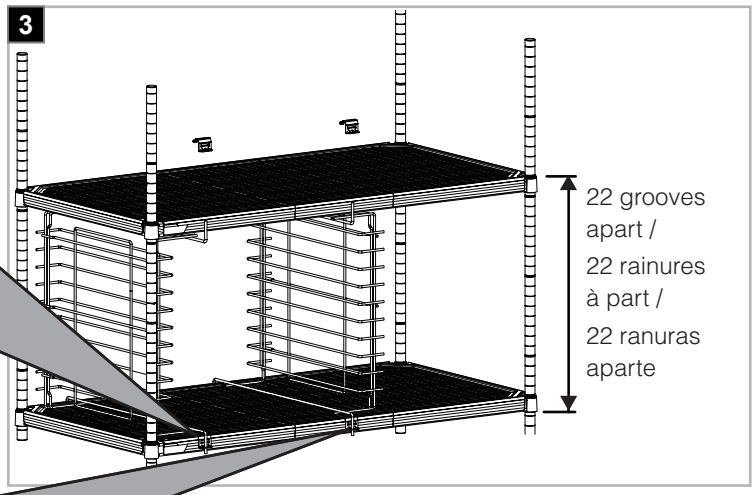

Super Slide for Metro tote boxes
Super glissière pour Metro tiroirs de transport
Cajón y portabandejas deslizantes para Metro cajones de transporte

for each set of slides
par paire de glissières
para cada juego de deslizadores

max. for one level
max. par niveau
máximo para un nivel

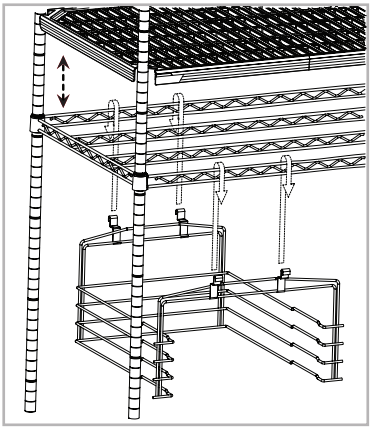

Enclosure Panels / Panneaux de clôture / Paneles de cierre

* Super Erecta enclosures (Models starting with "EP") or MetroMax Q enclosures (Models starting with "MEP") may be used.
* Super Erecta enceintes (Modèles à partir de "EP") ou MetroMax Q enceintes (Modèles à partir de "MEP") peuvent être utilisés
* Super Erecta recintos (Los modelos que comiencen por "EP") o MetroMax Q recintos (Los modelos que comiencen por "MEP") se puede utilizar

End Panels (shelf width)
Extrémités (largeur de l'étagère)
Extremos (ancho de estante)

Post	18" 457mm	21" 530mm	24" 610mm
54" / 1385mm	EP35 *	EP35 *	EP55 *
63" / 1590mm	EP36 *	EP36 *	EP56 *
74" / 1895mm	EP37 *	EP37 *	EP57 *

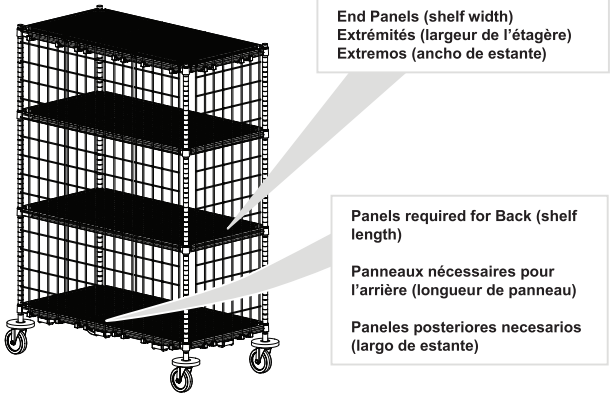

Panels required for Back (shelf length)
Panneaux nécessaires pour l'arrière (longueur de panneau)
Paneles posteriores necesarios (largo de estante)

Post	30" 760mm	36" 914mm	42" 1066mm	48" 1219mm	54" 1370mm	60" 1524mm	72" 1829mm
54" 1385mm	(2) EP35 *	(1) EP35 * (1) EP55 *	(2) EP55 *	(2) EP35 * (1) EP55 *	(1) EP35 * (2) EP55 *	(3) EP55 *	(1) EP35 * (3) EP55 *
63" 1590mm	(2) EP36 *	(1) EP36 * (1) EP56 *	(2) EP56 *	(2) EP36 * (1) EP56 *	(1) EP36 * (2) EP56 *	(3) EP56 *	(1) EP36 * (3) EP56 *
74" 1895mm	(2) EP37 *	(1) EP37 * (1) EP57 *	(2) EP57 *	(2) EP37 * (1) EP57 *	(1) EP37 * (2) EP57 *	(3) EP57 *	(1) EP37 * (3) EP57 *

If using Super Erecta wire enclosures, refer to instructions # L01-296 REV A, which is included in the carton with the Super Erecta enclosures.

Si vous utilisez enceintes Super Erecta fil, reportez-vous aux instructions # L01-296 REV A, qui est incluse dans le carton avec les enceintes Super Erecta.

Si se usa Super Erecta cajas de alambre, consulte las instrucciones # L01-296 Rev. A, que está incluido en la caja de cartón con los recintos Super Erecta.

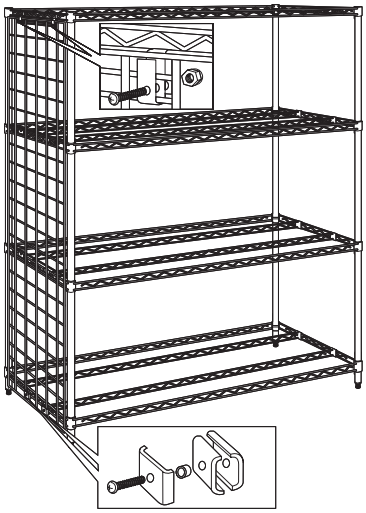

Once complete, replace shelf mats.

Une fois l'installation terminée, remettre les tapis de tablette en place.

Una vez terminada la instalación, colocar las cubiertas de los estantes.

If using MetroMax Q enclosures, please see instructions # INSTR-MPNL, which is included in the carton with the MetroMax Q enclosures.

Si vous utilisez MetroMax enceintes Q, s'il vous plaît voir les instructions # INSTR-MPNL, qui est inclus dans le carton avec des enceintes MetroMax Q.

Si se utiliza MetroMax recintos Q, por favor, consulte las instrucciones # INSTR-MPNL, que se incluye en la caja de cartón con los recintos MetroMax Q.

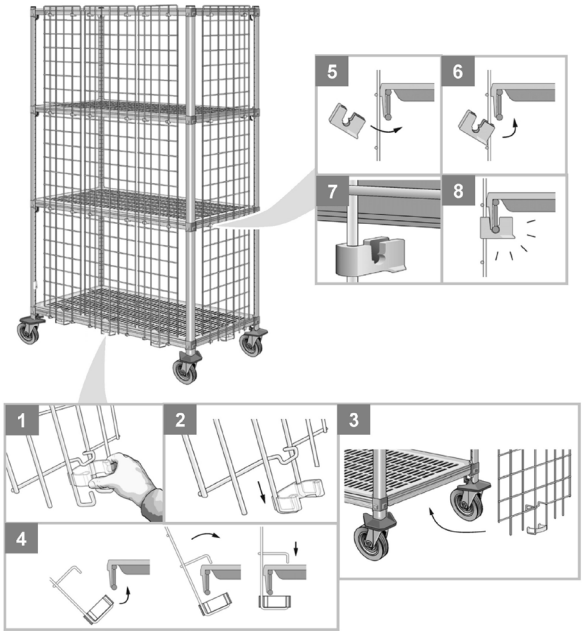

Intermediate S-hook Bracket
Support decrochet en S
Ménsula de gancho Doble

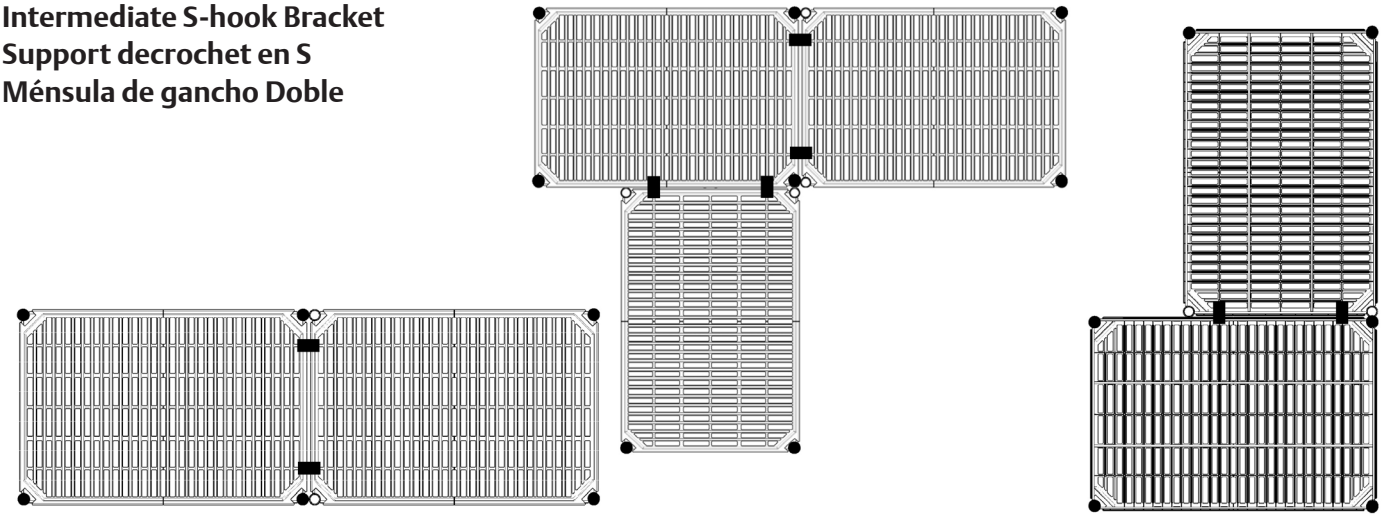

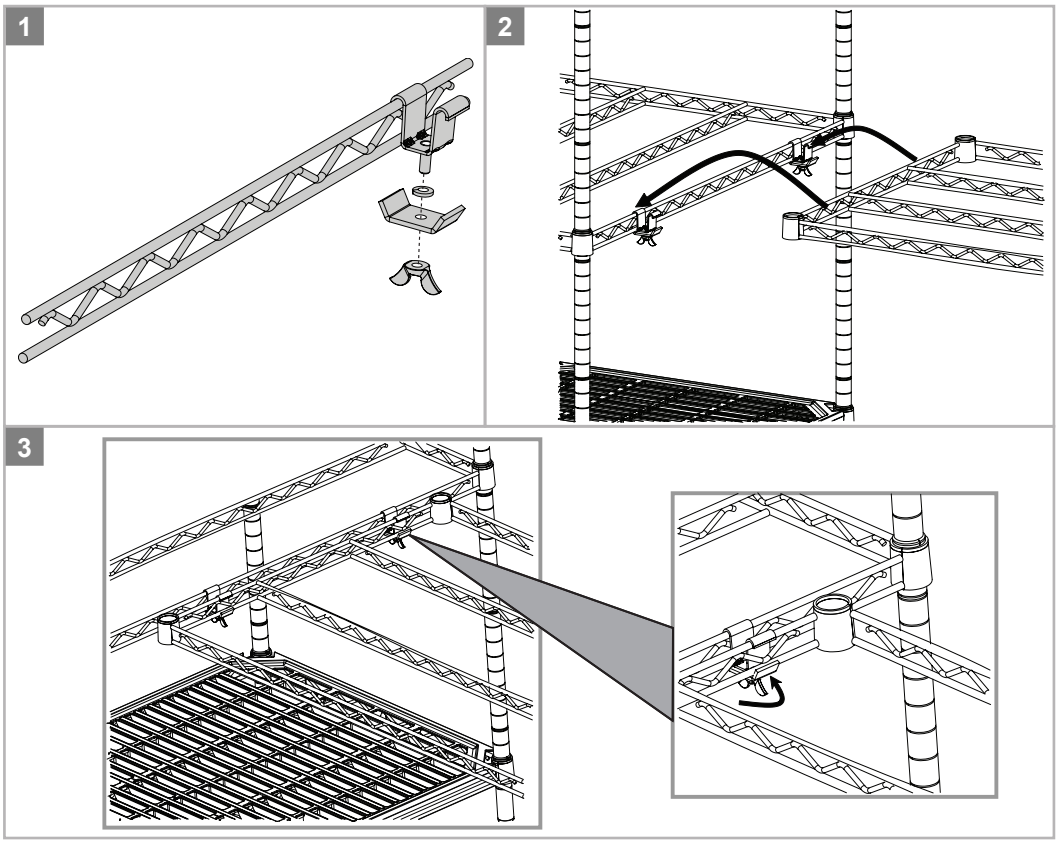

For Detail assembly scan here
Scanner ici pour l'assemblage détaillé
Para ver instrucciones detalladas sobre el montaje, haga el escaneo aquí.

* Save this document for future application, load rating and/or safety reference.
* Conserver ce document pour une utilisation ultérieure; pour vérifier la capacité de charge et/ou la référence de sécurité.
* Conserve este documento en caso de que lo necesite en aplicaciones futuras, especificaciones de carga y/o por consultas de seguridad.

© 2021 InterMetro Industries Corporation, Wilkes-Barre, PA 18705
L01-452 REV C 06/21

METRO®
We put space to work.®

an Ali Group Company

GROUP
The Spirit of Excellence