ASSEMBLY INSTRUCTIONS
INSTRUCTIONS DE MONTAGE
INSTRUCCIONES DE ARMADO

RETURN COVER & CORNER HANDLE REPLACEMENT / REMPLACEMENT DU COUVERCLE DE POIGNÉE ET DE LA POIGNÉE D'ANGLE / REEMPLAZO DEL TIRADOR Y DE LA CUBIERTA DE RETORNO

Return Cover Replacement

Remplacement du couvercle de poignée

Remplazo de la cubierta de retorno

1

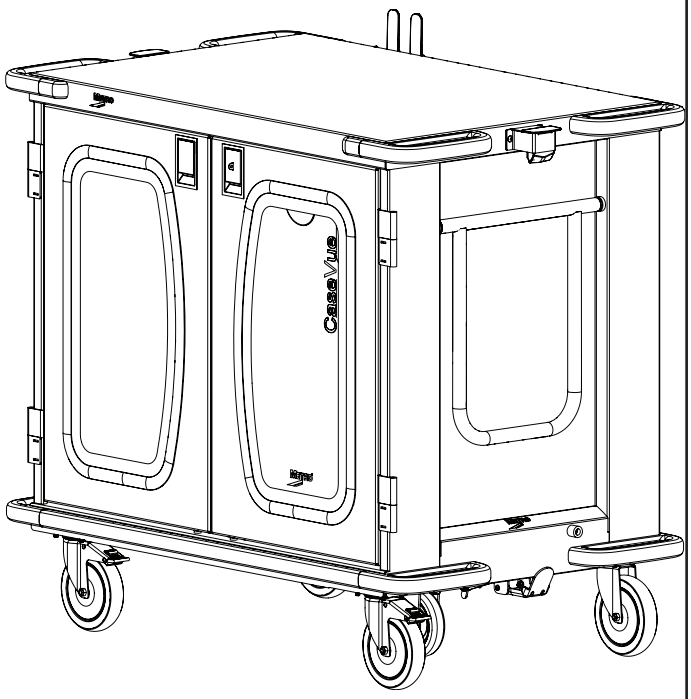

2 Open the doors and remove the shelves.
Ouvrir les portes et retirer les étagères.
Abra las puertas y retire los estantes.

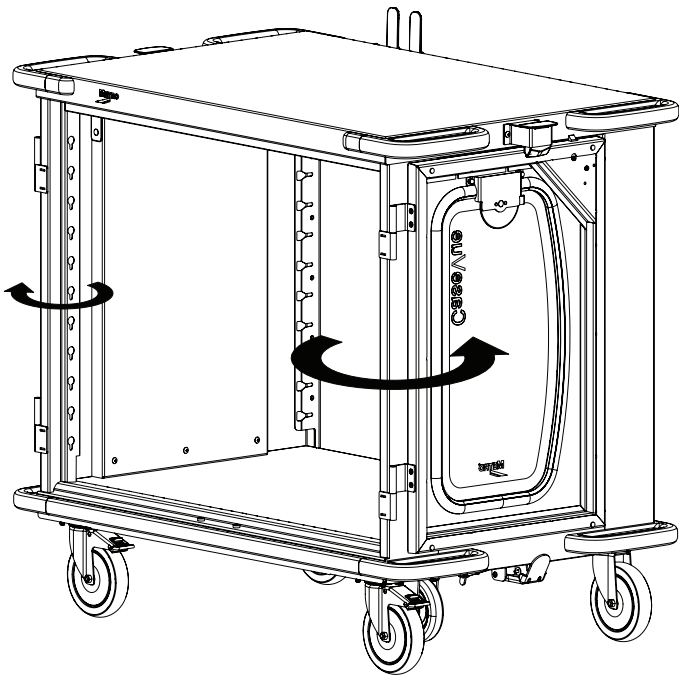

3 Remove the screw and hex nut inside the cart.

Retirer la vis et l'écrou hexagonal à l'intérieur du chariot.

Retire el tornillo y la tuerca hexagonal del interior del carro.

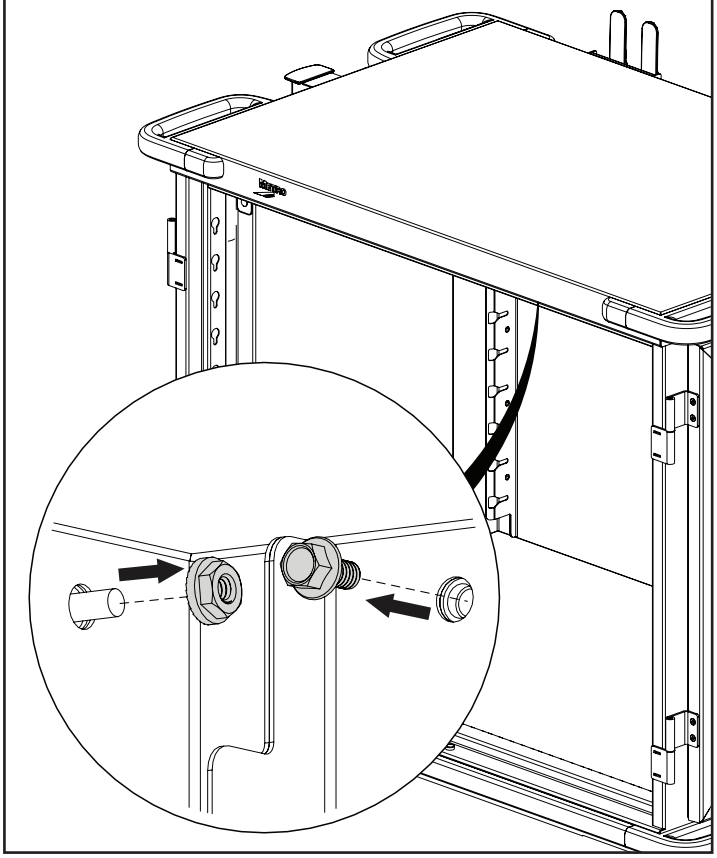

4 Remove the Hex Nut from outside the cart as shown.

Retirer l'écrou hexagonal de l'extérieur du chariot comme indiqué.

Retire la tuerca hexagonal desde el exterior del carro, como se muestra.

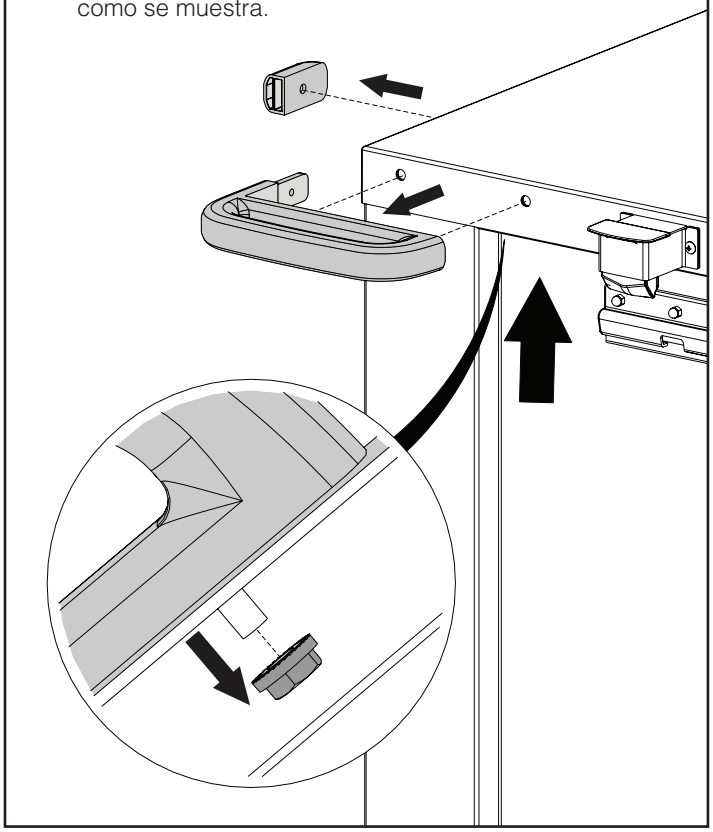

5

Reverse order for replacement.
Inverser l'ordre pour le remplacement.
Para reemplazarlo, invierta el orden.

6

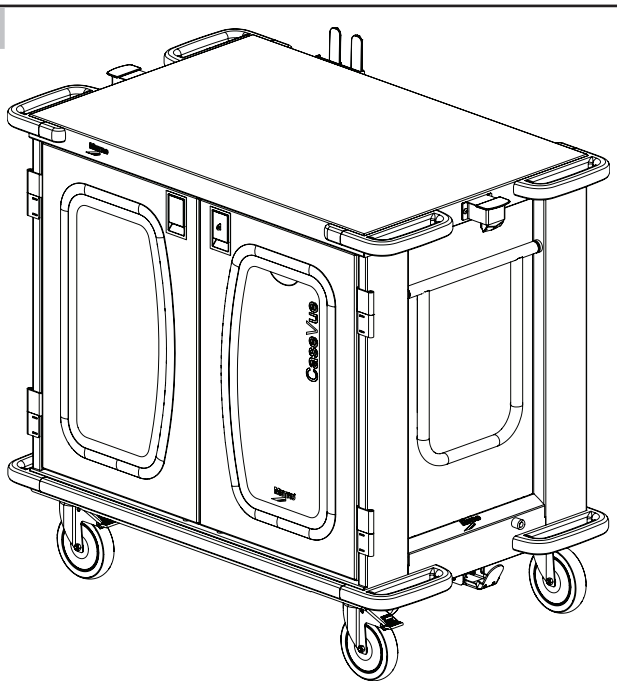

Corner Handle Replacement
Remplacement de la poignée d'angle
Reemplazo del tirador

1

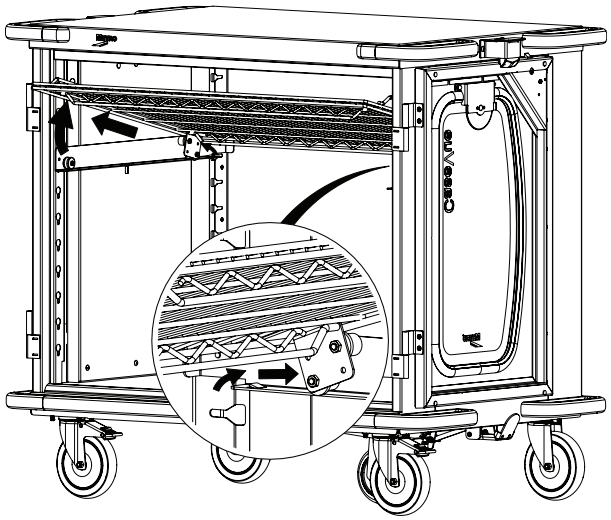

Remove all items from the top of the cart.
Empty the cart and remove the shelves.

Retirer tous les éléments se trouvant au-dessus du chariot.
Vider le chariot et retirer les étagères.

Retire todos los artículos de la parte superior del carro.
Vacíe el carro y retire los estantes.

2

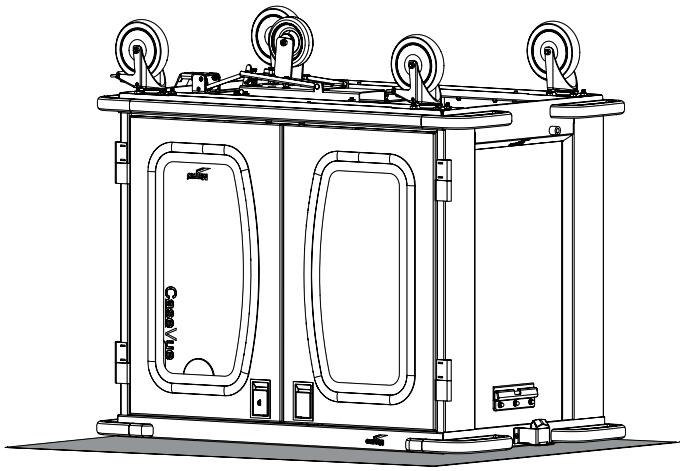

Turn the cart over and lay on a mat to prevent damaging the finish.

Retourner le chariot et le poser sur un tapis pour éviter d'endommager la finition.

Gire el carro y colóquelo sobre una alfombrilla para evitar que se dañe el acabado.

3

Remove the nuts and washers that hold the caster channel.

Retirer les écrous et les rondelles qui maintiennent le logement de roulettes.

Retire las tuercas y arandelas que sujetan la guía de las ruedas giratorias.

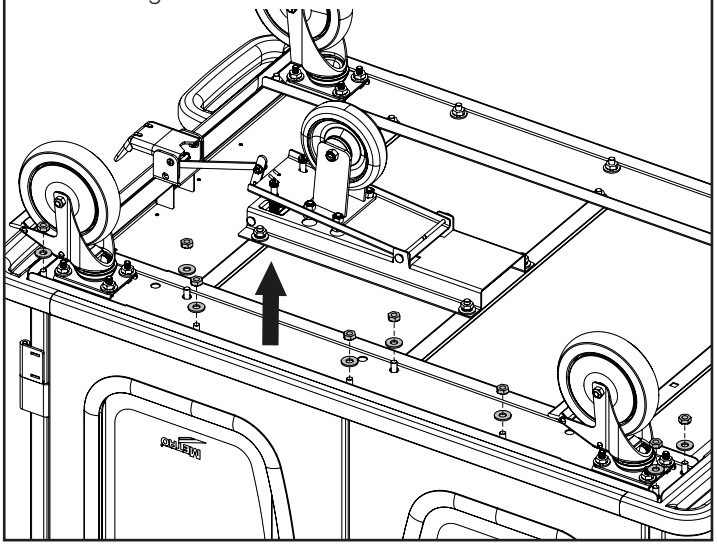

4

Remove the caster channel.

Retirer le logement de roulettes.

Quite la guía de las ruedas giratorias.

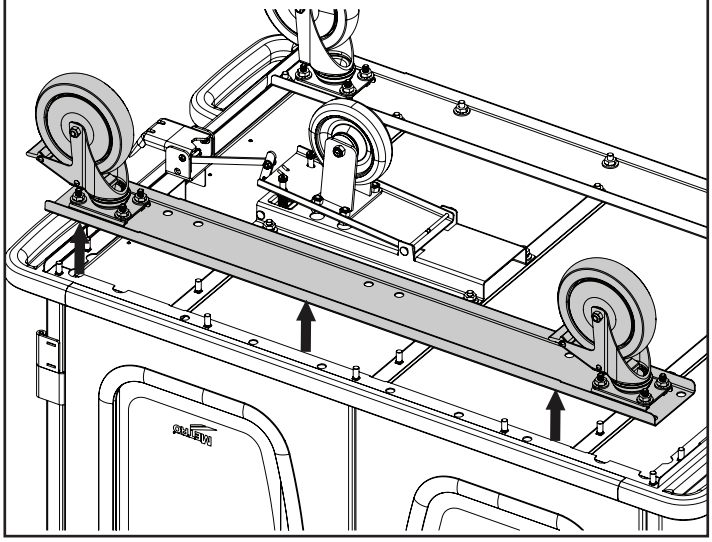

5 Remove Hex Head Screw.
Retirer la vis à tête à six pans.
Retire el tornillo de cabeza hexagonal.

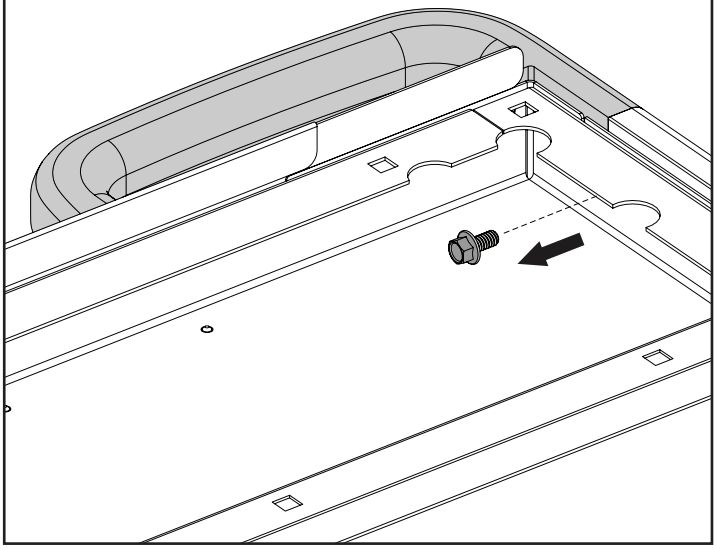

6 Remove the hex Nuts and handle.
Retirer les écrous hexagonaux et la poignée.
Retire las tuercas hexagonales y el tirador.

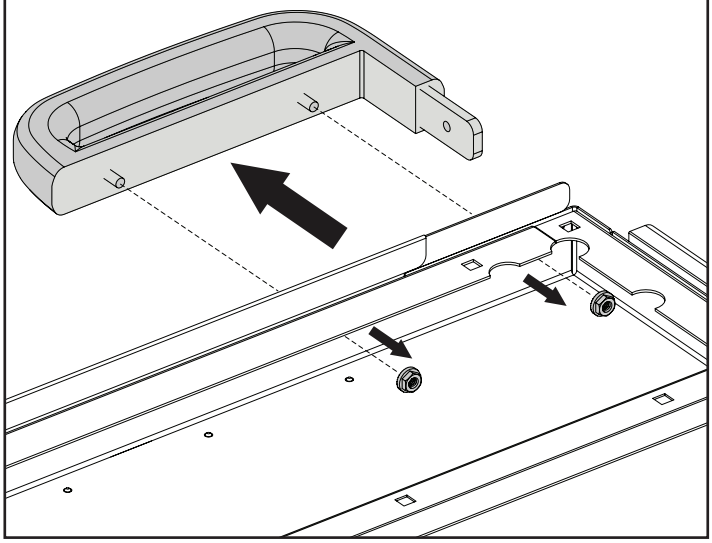

7

Reverse order for replacement.
Inverser l'ordre pour le remplacement.
Para reemplazarlo, invierta el orden.

8

THIS COMPLETES THE DISASSEMBLY/ASSEMBLY OF THE CORNER HANDLE & RETURN COVER.
LE DÉMONTAGE/MONTAGE DE LA POIGNÉE D'ANGLE ET DU COUVERCLE DE POIGNÉE EST DÉSORMAIS TERMINÉ
CON ESTO FINALIZA EL DESMONTAJE/MONTAJE DEL TIRADOR Y DE LA CUBIERTA DE RETORNO.

METRO®

We put space to work.®

© 2022 InterMetro Industries Corporation, Wilkes-Barre, PA 18705
INSTR-CVHNDL-CRNR REV 01/22

an Ali Group Company

Ali GROUP

The Spirit of Excellence