ASSEMBLY INSTRUCTIONS
INSTRUCTIONS DE MONTAGE
INSTRUCCIONES DE ARMADO

METRO®
We put space to work.

CLEAR DOOR BIOHAZARD WHEEL REPLACEMENT /

REMPLACEMENT DE L'INDICATEUR ROTATIF DE DANGER BIOLOGIQUE POUR PORTE TRANSPARENTE / REEMPLAZO DE LA RUEDA DE AVISO DE RIESGO BIOLÓGICO DE LA PUERTA TRANSPARENTE

1

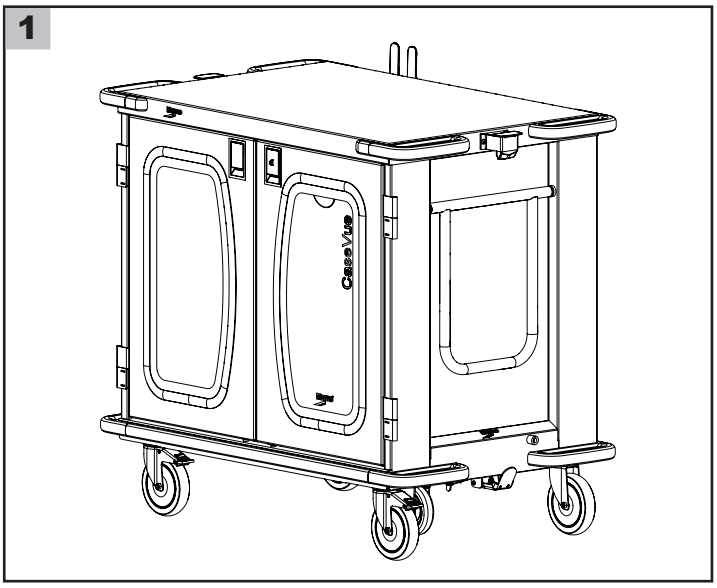

2

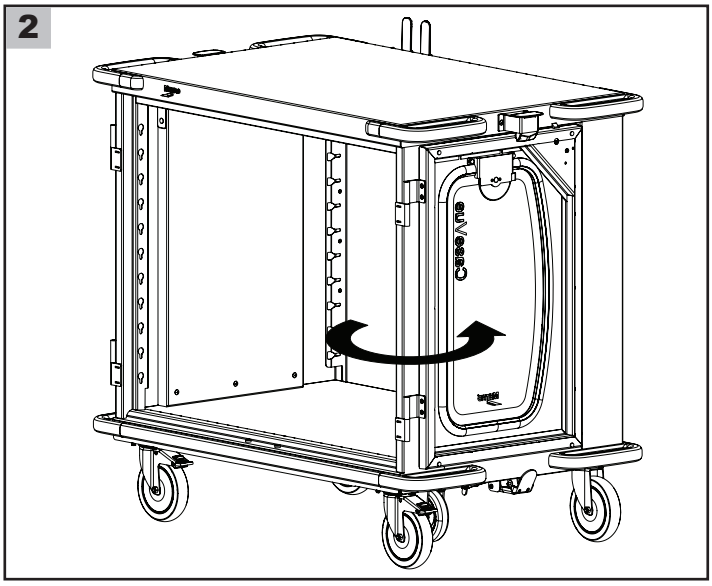

3 Remove nuts holding biohazard wheel. / Retirer les écrous maintenant l'indicateur rotatif de danger biologique. / Retire las tuercas que sujetan la rueda de aviso de riesgo biológico.

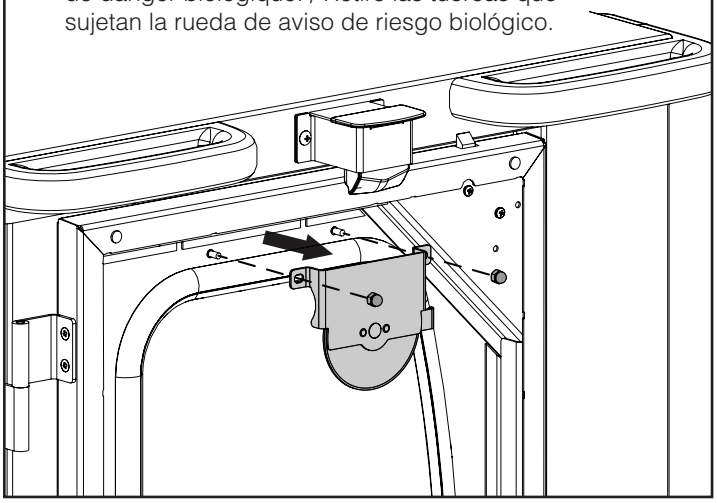

4 Replace with new biohazard wheel. / Le remplacer par un nouvel indicateur rotatif de danger biologique. / Reemplace la rueda de aviso de riesgo biológico por una nueva.

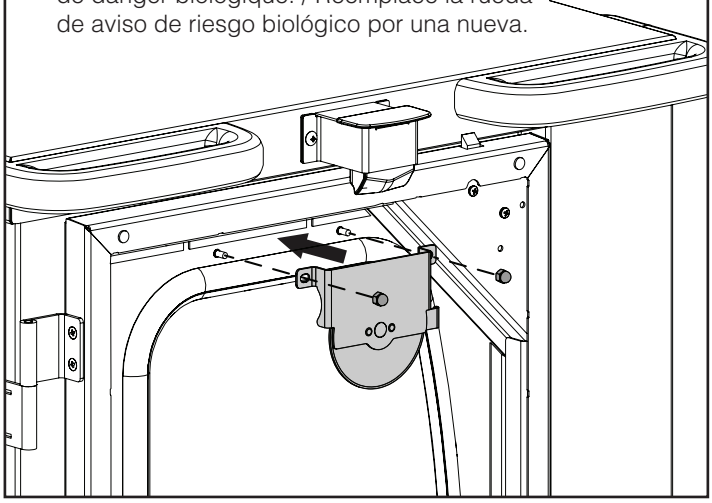

THIS COMPLETES THE DISASSEMBLY/ASSEMBLY OF THE CLEAR DOOR BIOHAZARD WHEEL.
LE DÉMONTAGE/MONTAGE DE L'INDICATEUR ROTATIF DE DANGER BIOLOGIQUE POUR PORTE TRANSPARENTE EST DÉSORMAIS TERMINÉ.
CON ESTO FINALIZA EL DESMONTAJE/MONTAJE DE LA RUEDA DE AVISO DE RIESGO BIOLÓGICO DE LA PUERTA TRANSPARENTE.

© 2022 InterMetro Industries Corporation, Wilkes-Barre, PA 18705
INSTR-CVBIO-CLR REV 01/22

an Ali Group Company

GROUP
The Spirit of Excellence